STOP91D-92D
Colonnine segnapercorso

SCHEDA TECNICA

STRUTTURA

MATERIALE: pvc

FINITURA STOP91D: rosso

FINITURA STOP92D: giallo

OUTDOOR

PESO: 8,5 kg

GRAFICA

MONOFACCIALE/BIFACCIALE

PERSONALIZZAZIONE

NASTRO STOP91D

MATERIALE: polipropilene

COLORE: bianco/rosso

NASTRO STOP92D

MATERIALE: polipropilene

COLORE: nero/giallo

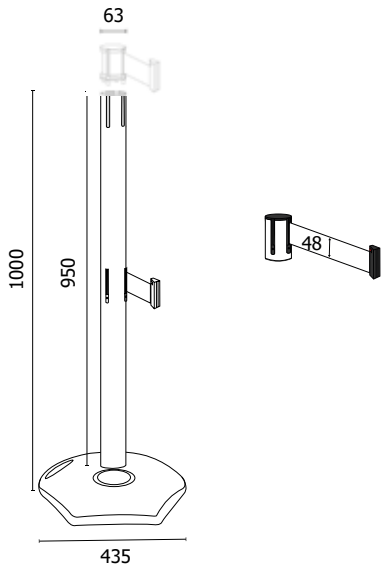

Colonnine tendilinea per esterni con montante in PVC rosso o giallo con base in plastica riciclata nera con maniglia per il trasporto. Dotate di sistema tendinastro autofrenante e 3 agganci riceventi. Doppio nastro in polipropilene altezza 48 mm, resistente agli agenti atmosferici di lunghezza 3,5 mt con clip di sicurezza finale, personalizzabile da entrambi i lati con logo ad 1 o più colori. Peso totale kg 8,5. Adatte per uso esterno.

DIMENSIONI PRODOTTO (mm)

Codice	Finitura montante	Colore nastro	Dim. ØxH	Nastro LxH	Cod. EAN
STOP91D	rosso	bianco/rosso	435x1000	3500x48	0768855795747
STOP92D	giallo	giallo/nero	435x1000	3500x48	0768855795754

MISURE IMBALLO (mm/kg)

	Confezione montanti			Confezione basi		
Codice	**n. montanti per imballo**	**Dim. imballo montanti**	**Peso montanti e imballo**	**n. basi per imballo**	**Dim. imballo basi**	**Peso basi e imballo**
STOP91D	2	1000x160x90	5	2	420x150x440	4
STOP92D	2	1000x160x90	5	2	420x150x440	4