STOP91-92
Colonnine segnapercorso

SCHEDA TECNICA

STRUTTURA

- MATERIALE: pvc
- FINITURA STOP91: rosso
- FINITURA STOP92: giallo
- OUTDOOR
- PESO: 8,5 kg

GRAFICA

- MONOFACCIALE/BIFACCIALE
- PERSONALIZZAZIONE

NASTRO STOP91

- MATERIALE: polipropilene
- COLORE: bianco/rosso

NASTRO STOP92

- MATERIALE: polipropilene
- COLORE: nero/giallo

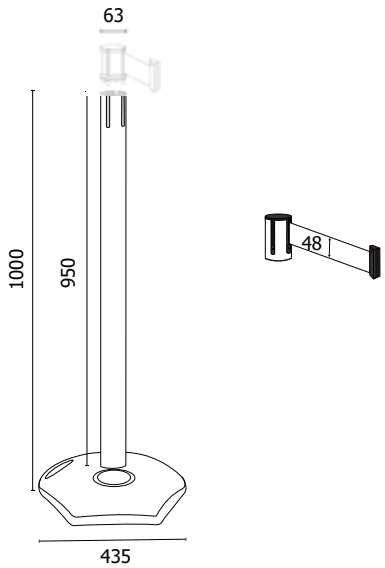

Colonnine tendilinea per esterni con montante in PVC rosso o giallo con base in plastica riciclata nera con maniglia per il trasporto. Dotate di sistema tendinastro autofrenante e 3 agganci riceventi. Nastro in polipropilene altezza 48 mm, resistente agli agenti atmosferici di lunghezza 3,5 mt con clip di sicurezza finale, personalizzabile da entrambi i lati con logo ad 1 o più colori. Peso totale kg 8,5. Adatte per uso esterno.

DIMENSIONI PRODOTTO (mm)

Codice	Finitura montante	Colore nastro	Dim. ØxH	Nastro LxH	Cod. EAN
STOP91	rosso	bianco/rosso	435x1000	3500x48	0755899261796
STOP92	giallo	giallo/nero	435x1000	3500x48	0755899261802

MISURE IMBALLO (mm/kg)

	Confezione montanti			Confezione basi		
Codice	**n. montanti per imballo**	**Dim. imballo montanti**	**Peso montanti e imballo**	**n. basi per imballo**	**Dim. imballo basi**	**Peso basi e imballo**
STOP91	2	1000x160x90	5	2	420x150x440	4
STOP92	2	1000x160x90	5	2	420x150x440	4